REXENER

BRUKSANVISNING

REXENER PR200 VATTENVÄRMARE

För uppvärmning av badtunnor och pooler

HEPHZIBAH CO., LTD.

REX NORDIC
rexnordic.com

INNEHÅLLSFÖRTECKNING

2 INNEHÅLLSFÖRTECKNING
3 HÄLSNINGAR FRÅN IMPORTÖREN
4 VATTENVÄRMARENS DRIFTPRINCIP
5 SÄKERHETSANVISNINGAR
6 LEVERANSINNEHÅLL
6 INSTALLATIONSPLATS OCH FÖRBEREDELSER INFÖR
6 INSTALLATIONEN AV VÄRMAREN
7 INSTALLATION AV REXENER VÄRMAREN
8 AVLUFTNING AV BRÄNSLETILLFORSEN
9 VÄRMARENS KONSTRUKTION
10 KONTROLLPANEL
11 BRUKSANVISNING
12 VATTENCIRKULATIONSPUMP
12 SYSTEM FÖR ÖVERHETTNINGSSKYDD
12 DAGLIGA INSPEKTIONSPUNKTER
13 ÅRLIGT UNDERHÅLL
14 PROBLEMSITUATIONER
15 KARTLÄGGNING OCH ÅRGÄRDANDE AV DRIFTSTÖRNINGAR
17 PRODUKTSPECIFIKATION
18 TEKNISK INFORMATION
19 GARANTI FÖR REXENER PR200 VATTENVÄRMARE
22 UNDERHÅLL OCH RENGÖRING

- Tack för att du skaffat en Rexener- vattenvärmare. Den är effektiv, lättanvänd och kostnadseffektiv värmare för uppvärmning av vatten i badtunnor och pooler
- Rexener-vattenvärmaren kan installeras som värmesystem i såväl en ny som en redan befintlig
- badtunna eller pool. Den kan även installeras i system med cirkulationspump och filter.
- Suosittelemme Vi rekommenderar att du läser igenom bruksanvisningen omsorgsfullt. När du har läst igenom bruksanvisningen, ska du se till att förvara den så att den är tillgänglig för alla som använder värmaren att bekanta sig med.
- Sätt dig särskilt in i säkerhetsanvisningarna innan du tar värmaren i bruk.
- I utformningen av Rexener-värmaren har man tagit hänsyn till nordiska förhållanden. Om du för med dig värmaren utomlands, ska du säkerställa nätspänningen i användningslandet.
- Produkten har tre års begränsad garanti.
- Med anledning av aktiv produktutveckling förbehåller sig tillverkaren rätten att ändra de tekniska data och funktionsbeskrivningarna i denna bruksanvisning utan separat meddelande om det.

HÄLSNINGAR FRÅN IMPORTÖREN

Tack för att du valde denna Rexener-vattenvärmare av högkvalitet. Den har utvecklats i Finland i flera år i tätt samarbete med värmartillverkaren Hephzibah Co., Ltd.

Under utvecklingsarbetet har vi sökt efter tekniska lösningar för att säkerställa att vattenvärmaren ska vara lätt att använda och fungera tillförlitligt även i nordiska förhållanden.

I Rexener-vattenvärmaren används flera kretsar som övervakar dess felfria funktion. Den mycket effektiva och tystgående oljebrännaren säkerställer att värmaren är trygg och dess digitala kontrollpanel att den är enkel att använda.

Rexener-vattenvärmaren utformades för att vara lätt att installera i en ny badtunna eller pool. Du kan även använda den för att ersätta värmaren i en traditionel vedeldad badtunna och olika värmesystem för pooler.

Som bränsle i Rexener-vattenvärmaren rekommenderas biodiesel, men den fungerar även felfritt med såväl diesel- som brännolja. Värmarens brännare och styrsystem behöver endast mycket lite elström.

Rex Nordics professionella och snabba underhållsservice säkerställer tillförlitligheten i Rexener-vattenvärmaren.

Vi önskar dig varma stunder med Rexener-vattenvärmaren!

Vänliga hälsningar¨

Team Rex Nordic

VATTENVÄRMARENS DRIFTPRINCIP

- I utformningen av oljebrännaren, elektroniken som styr den och bränsletanken har olika nordiska väderförhållanden beaktats.
- Fläkten i oljebrännaren leder in luft i förbränningsrummet, till vilket bränslet sprutas in. Det antänds med hjälp av tändelektroden, som styrs av enhetens elektronik.
- Oljans värmeenergi utnyttjas till att värma upp vattnet som flödar i rörsystemet inuti värmaren. Den effektiva och noggrant reglerade förbränningen kan utnyttja den energi som brännoljan innehåller nästan fullständigt. I praktiken bildar inte Rexener-vattenvärmaren någon koloxid som helst. Ur avgasröret kommer i praktiken bara koldioxid.
- Eftersom i det närmaste all energi i oljan kan utnyttjas som värmeeffekt, är verkningsgraden i Rexener-vattenvärmaren stor, vilket innebär låg bränsleförbrukning.
- Avgassystemet som medföljer värmaren säkerställer en mycket låg bullernivå och hög trygghet – oljebrännarens låga är effektivt skyddad innanför enheten.
- Med anledning av det mycket stora effektbehovet, kräver Rexener-vatenvärmaren en cirkulationspump för att fungerar, detta för att vatten ska kunna cirkulera tillräckligt fort genom enheten.

Exakt temperaturreglering
I Rexener-vattenvärmaren ställs den önskade vattentemperaturen in på 0–45 grader(C). Värmaren upprätthåller den inställda temperaturen automatiskt. Termostaten kan regleras så att brännaren startar när temperaturen har sjunkit antingen två eller fyra grader.

Effektiv oljebrännare
Den effektiva fläkten samt högtrycksoljesprutning säkerställer tillförlitligheten i Rexener-vattenvärmaren i alla förhållanden.

Omfattande säkerhetsanordningar
Rexener-vatenvärmarens elektroniskt styrda säkerhetsfunktioner säkerställer trygg användning av värmaren i alla förhållanden. Av säkerhetsfunktionerna tål nämnas bland annat de två systemen för överhettningsskydd, flamvakten och den automatiska släckningen och övervakningen av vattennivån.

System för överhettningsskydd
Om temperaturen på vattnet som flödar till värmaren överstiger 50 grader Celsius, stängs oljebrännaren av

System för övervakning av vattennivå
Värmaren startar inte om det inte finns tillräckligt med vatten i den eller om det har bildats luftfickor i vattenrummet. Om vattnets ytnivå sjunker för lågt, stängs värmarens brännare av.

Flamvakt och automatiskt släckningssystem
Avvikande funktion i oljebrännaren (dålig retur) aktiverar flamvakten, som stänger av oljebrännaren och bränslepumpen. Detta säkerställer tryggheten i Rexener- vattenvärmaren i alla förhållanden.

Diagnostikfunktion
Diagnostikfunktionen ansluten till Rexener-vattenvärmarens styrsystem kontrollerar värmarens samtliga funktioner före start.

SÄKERHETSANVISNINGAR

Syftet med dessa säkerhetsanvisningar är att säkerställa trygg användning av Rexener-vattenvärmaren. Genom att följa anvisningarna minskas risken för skador och dödsolyckor, att värmeanordningen skadas och att andra saker eller utrymmen skadas.

Se till att läsa säkerhetsanvisningarna noggrant.

- I säkerhetsanvisningarna används tre olika begrepp: Livsfara, Varning! och Observera!.

LIVSFARA: Denna märkning varnar för omedelbar livsfara eller sannolik risk för allvarliga skador.

VARNING!: Denna märkning varnar för risken för skador och/eller livsfara.

OBSERVERA!: Den här märkningen varnar för risken för lindriga personskador eller skador på konstruktionerna

LIVSFARA

- Använd aldrig bensin eller något annat motsvarande lättantändligt bränlse som bränlse. Den här brännaren, som utformats för bränn- och dieselolja, kan explodera eller så kan den explosionsartade bränningen orsaka en brand.
- Använd inga kärl eller aerosolbehållare som innehåller brandfarliga vätskor i närheten av värmeanordningen och lämna inte sådana i dess omedelbara närhet.

VARNING

- Använd endast 230 V~, 50 Hz nätspänning. Fel spänning kan orsaka en brand eller elstöt.
- Enhetens strömkabel får endast anslutas till ett skyddsjordat uttag.
- Hantera inte strömkabeln, värmarens elektriska anordningar eller styrpanelen med blöta händer. Fukt kan orsaka kortslutning, funktionsstörning och till och med en brand
- Rengör inte värmarens inre delar med en våt trasa. Fukt kan orsaka kortslutning, funktionsstörning och till och med en brand.
- Sätt inte händerna eller något föremål inuti värmaren medan den är igång. Elströmmen i strömkablarna som dragits mellan styrpanelen för värmarens funktioner och värmarens // kan ge upphov till en risk för elstöt.
- Säkerställ att värmaren hålls upprätt under hela användningstiden. Stöt inte emot värmaren och se till så att den inte faller omkull. Skador i värmaren kan orsaka att det uppstår en risk för elstöt eller brand.
- Det varma kondensvattnet och den varma kondensången kan orsaka brännskador.
- Gör inga strukturella ändringar i värmaren och försök inte reparera dess brännare, vattenvärmningskrets eller styrpanel.
- Täck inte över värmaren med kläder, tyger eller plastpåseaktiga produkter. De kan orsaka en brand.
- Värmaren får inte rengöras under rinnande vatten eller med högtryckstvätt. Vatten som kommer innanför värmarens skyddshölje kan orsaka kortslutning och elstötar samt utgöra en brandrisk.
- Vid rengöring av värmaren får varken bensin, thinner eller andra tekniska lösningsmedel användas.

De kan orsaka kortslutning och elstötar samt utgöra en brandfara.

- Värmaren ska installeras på ett brandsäkert underlag.
- Värmaren måste skyddas från vattenstänk.
- Kontrollera alltid skicket på strömkabeln. Böj inte strömkabeln och placera den inte så att den kläms. En skadad strömkabel eller nätkontakt kan orsaka kortslutning, elstötar och till och med en brand.
- Om Rexener-vattenvärmaren har en skadad strömkabel, ska den omedelbart bytas ut mot en ny hos en serviceverkstad som auktoriserats av tillverkaren eller importören eller någon annan auktoriserad servicepunkt.
- Förläng inte enhetens strömkabel genom att ansluta en förlängningssladd till den eller dess sladdar. Dåligt gjorda anslutningar kan orsaka kortslutning, elstötar och brand.
- Om nätkontakten blir smutsig, ska du rengöra den noggrant innan du ansluter den till ett uttag. En smutsig nätkontakt kan orsaka funktionsstörningar, rökbildning vid överhettning, kortslutning och brand.
- Innan du vidtar rengörings- och underhållsåtgärder på enheten, ska strömkabelns nätkontakt dras ut från uttaget och enheten måste få svalna tillräckligt. Underlåtenhet att följa anvisningen kan leda till brännskador eller elstötar.
- Vid åskväder ska enheten stängas av och strömkabelns nätkontakt ska kopplas från elnätet.

VARNING - **Varningar förknippade med elanslutningen**

- Enhetens strömkabel får endast anslutas till ett skyddsjordat uttag.
- Hantera inte strömkabeln med blöta händer. Fuktiga händer kan orsaka kortslutning, funktionsstörning, elstötar och till och med en brand.

LEVERANSINNEHÅLL

- Rexener-vattenvärmaren
- Bränsletank
- 2 st. gänganslutningar till vattencirkulationen i Rexener-vattenvärmaren för vattenslang (1,5 mm yttergänga)
- Metallpluggar (2 st.) till anslutningarna för vattencirkulationen i Rexener-värmaren
- Tätningstejp (1 rulle) avsedd för gängorna i vattencirkulationens anslutningar.
- Vattenvärmarens tömningskran.
- Bränsleslangkoppling och slangklämma som säkerställer dess anslutning.
- Skorsten (1st) och skorstenshatt (1 st).
- Bruksanvisning
- Nyckel till värmarens dörr

INSTALLATIONSPLATS OCH FÖRBEREDELSER INFÖR INSTALLATIONEN AV VÄRMAREN

- Rexener-vattenvärmaren ska installeras på en synlig plats som är enkel att övervaka.
- Värmaren får inte installeras på platser där den utsätts för betydande värme eller kontinuerlig fukt.
- Säkerställ att det finns tillräckligt med fritt utrymme runt värmaren för underhåll och drift.
- Tillverkaren rekommenderar 60 centimeters avstånd från fasta konstruktioner.
- I värmarens omedelbara närhet får det inte finnas lättantändliga material eller konstruktioner, trä-

högar-, väggar, eller -tak, löv- och rishögar etc.

- I sitt funktoinsskick väger Rexener-vattenvärmaren cirka 38 kg.
- Gör ett tillräckligt bärande underlag till värmaren, till exempel av betongplattor. Kom ihåg att säkerställa frostskyddet. Avlägsna lös jord från under plattorna och byt ut den mot grus på cirka 20 cm djup.
- Placera inte värmaren på ett ostabilt, lutande ller gungande underlag. Om enheten lutas och/eller välter, kan det leda till funktionsstörningar och till och med brand.
- Värmaren ska installeras på ett brandsäkert underlag eller på annat sätt säkerställa underlagets brandsäkerhet.
- Värmaren måste installeras antingen mer än 2 m från poolen för att värmas upp eller se till att inget vatten kommer in i värmaren.
- Värmarens ben går att reglera. Använd denna möjlighet för att säkerställa att värmaren står horisontellt.
- Innan du vidtar rengörings- och underhållsåtgärder på enheten, ska strömkabelns nätkontakt dras ut från uttaget och enheten måste få svalna tillräckligt. Underlåtenhet att följa anvisningen kan leda till brännskador eller elstötar.
- Gör ett eget, tryggt bärande underlag för bränsletanken. Kontrollera att det är enkelt att fylla på bränsle.
- Bränslebehållaren kan installeras antingen högre eller på samma höjd med värmaren.. Avståndet mellan bränsletanken och värmaren får vara högst 5–7 m.
- Om möjligt, låt göra en egen, fastmonterad elanslutning och ett eget uttag för värmaren. Om du måste använda en förlängningssladd, ska den vara oavbruten från uttaget ända till värmaren.
- Använd en jordfelsbrytare i elanslutningen eller förlängningssladden.
- Skaffa tillräckligt långa slangar med en diameter om 38–50 mm och som tål minst 50 °C och till dem lämpliga slangklämmor (6 st.) för installation av värmaren.
- Mät diametern på vattenanslutningarna till vattenbassängen som ska värmas upp. Skaffa nödvändiga nippelmuffar för installationen av vattenslangarna.
- Kontrollera att kondensvatten och -ånga leds bort, så att de inte orsakar skador för människor eller omgivningen. För detta finns en öppning för avledning av kondensvatten med en avloppsslang. Dra slangen under värmaren till någon av sidorna.

INSTALLATION AV REXENER VÄRMAREN

- Tillverkaren och importören rekommenderar starkt att man betäller installationsservice för Rexener-vattenvärmaren..
- Placera Rexener-vattenvärmaren på dess avsedda plats. Säkerställ att värmaren hamnar i horisontellt och vertikalt med hjälp av värmarens reglerbara ben.
- Spänn åt vattenanslutningarna till vattencirkulationen. I gängdelen ska du surra tätningstejp i gängans rotationsriktning.
- Plugga igen vattenanslutningarna på andra sidan värmaren. I gängdelen av pluggarna ska du surra tätningstejp i gängans rotationsriktning.
- Installera den i leveransen medföljande avtappningskranen till vattenvärmarelementet i rörgängan som finns i nedre delen av värmarens bakvägg.
- Säkerställ att slangkopplingarna till vattenbassängen som ska värmas upp är lämpliga.
- Installera eventuella nödvändiga slangklämmor.
- Placera cirkulationspumpen på en lämplig plats mellan vattenbassängen som ska värmas upp och

Rexener-värmaren. Cirkulationsvattenpumpen installeras i anslutning till den nedre vattensla

- Förkorta vattenslangarna så att de blir lagom långa och installera dem på plats. Kom ihåg att sätta slangklämmorna på plats, men spänn dem inte ännu.
- Mät upp den övre vattenslangen och installera den på plats.
- Spänn fast vattenslangarnas slangklämmor.
- Trä in bränslematarslangen i det för den avsedda hålet i nedre delen av höljet.
- Dra bränsleslangar från bränsletanken till vattenvärmaren.
- Installera bränsletanken på dess underlag.
- Fyll bränsletanken. Tillverkaren och importören rekommenderar användning av biodiesel. Även lätt brännolja och vanligt diesel lämpar sig som bränsle.
- Anslut Rexener-vattenvärmarens strömkabelkontakt till uttaget.
- Nu kan du spola vatten i badtunnan som ska värmas upp, baljan eller poolen.
- Installera skorsten och skorstenshatt. Fäst skorstenen i vattenvärmaren med avsedda skruvar.

AVLUFTNING AV BRÄNSLETILLFORSEN

I samband med första uppstarten eller då bränslet tar slut, ska värmarenhetens bränsletillförsel avluftas vid behov.

- Placera ett lämpligt, litet uppsamlingskärl under bränslepumpen.
- Skruva upp ansatsskruven i nedre delen av bränslepumpen 2–3 varv.
- Anslut strömkabeln till uttaget och tryck på knappen Reset på ovansidan av eluttaget, så att elen till värmaren kopplas på.
- Tryck på uppvärmningselementets startbrytare (Power).
- Bränslepumpen startas och såväl bränsle som luftbubblor kommer ut via frånluftsöppningen. Skruva fast avluftningsskruven igen.
- Om det finns mycket luft i bränsleslangen, kan det hända att du måste upprepa ovan nämnda punkter två eller tre gånger.
- Om brännaren stoppas på grund av att bränslet är slut eller om man annars har skäl att tro att det har kommit in luft i bränslematarkretsen, måste avluftning utföras på nytt i enlighet med dessa anvisningar.
- Om du i fortsättningen vill undvika avluftning, ska du se till att inte låta bränsletanken tömmas helt i något skede.

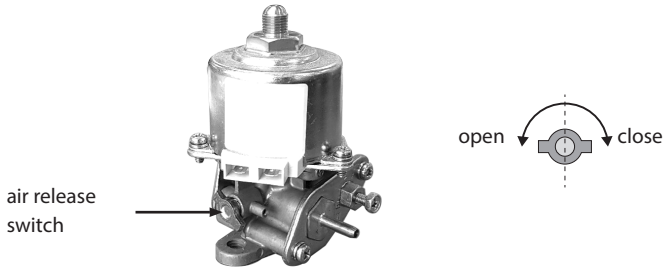

VÄRMARENS KONSTRUKTION

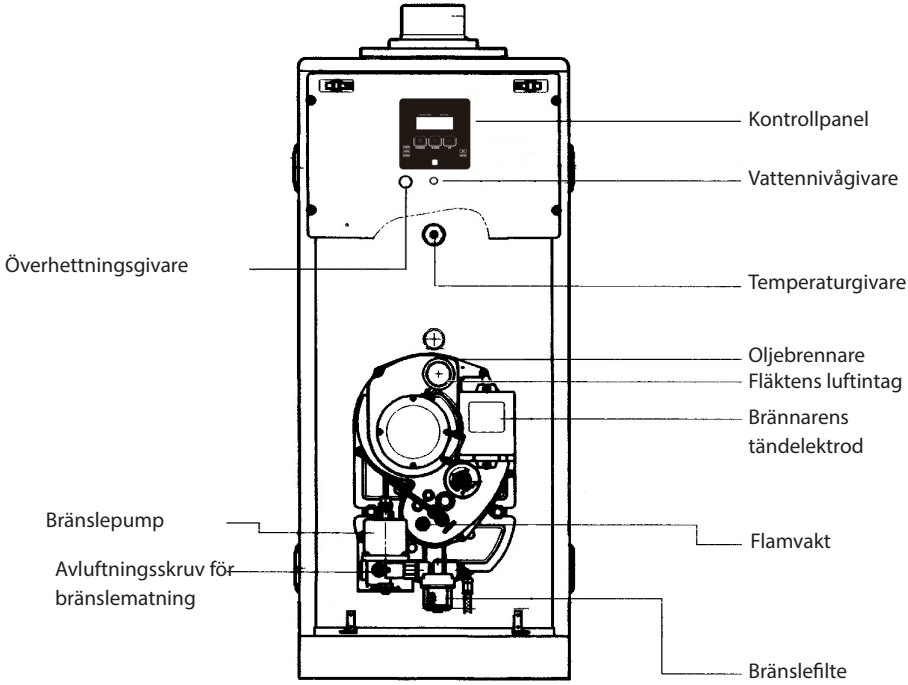

PR-200

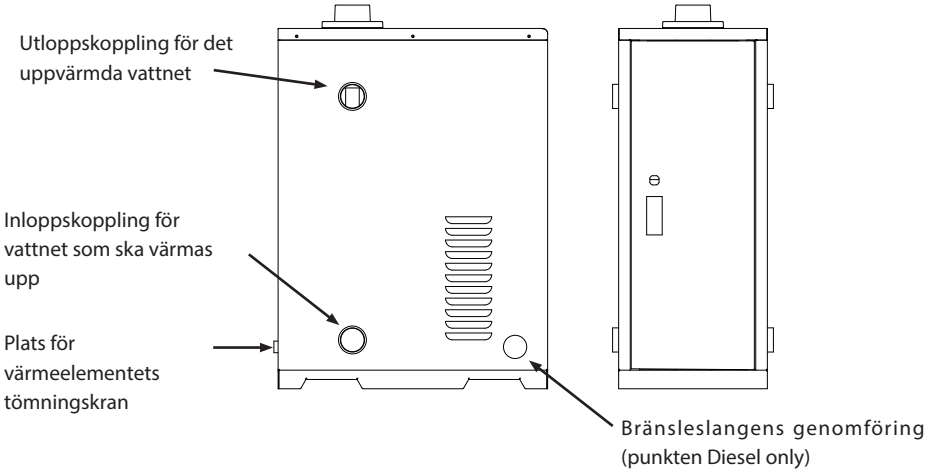

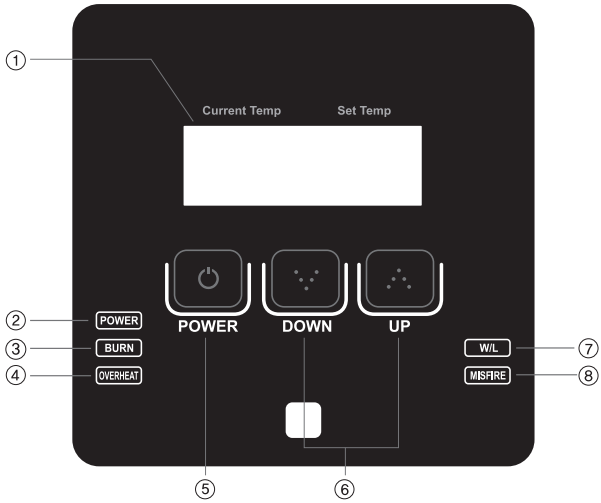

KONTROLLPANEL

1. LCD-SKÄRM
På skärmen kan du kontrollera temperaturregleringen, felkoder etc. - temperaturavläsningen till vänster på skärmen anger temperaturen på vattnet som ska värmas upp- temperaturangivelsen till höger på skärmen visar måltemperaturen som angivits i värmaren

2. FUNKTIONENS INDIKATORLAMPA
Den här lampan är tänd när vattenvärmaren är påslagen.

3. OLJEBRÄNNARENS INDIKATORLAMPA
Den här lampan är tänd när oljebrännaren är påslagen.

4. VARNINGSLAMPA FÖR ÖVERHETTNING
Varningslampan tänds när temperaturen på vattnet som ska värmas upp överstiger 50 °C eller om överhettningsgivaren i värmaren överstiger 55 °C. Samtidigt släcks värmarens brännare.

5. STRÖMBRYTARE (Power)
Kopplar på/av strömmen till enheten.

6. MANÖVERREGLAGE FÖR REGLERING AV TEMPERATUR
Med de här knapparna kan du även styra termostaten till två eller fyra grader.

7. VARNINGSLAMPA FÖR LÅG VATTENNIVÅ (W/L = Water Low)
Varningslampan tänds när vattennivån i värmesystemet sjunker för lågt eller om det har kvar blivit luftbubblor i enheten.

8. VARNINGSLAMPA FÖR STÖRNING I BRÄNNARE (MISFIRE)
Indikatorlampan tänds om det förekommer en störning i brännaren eller om den har slocknat mitt i driften.

BRUKSANVISNING

1. Kontrollera mängden bränsle i tanken och mängden vatten i badtunnan som ska värmas upp.
2. Anslut strömkabeln till uttaget och tryck på knappen Reset på ovansidan av eluttaget, så att elen till vattenvärmaren kopplas på.
3. Tryck på strömbrytaren (Power). När värmarens oljebrännare har startats, tänds indikatorlampan (3) Burn.
4. Ställ in den önskade temperaturen med temperaturreglagen (6).
5. När den önskade temperaturen har uppnåtts, släcks oljebrännaren. Den startar på nytt när temperaturen på vattnet sjunker 2 eller 4 grader under måltemperaturen. Du kan styra termostaten till två eller fyra grader.
   - Stäng av strömmen med POWER-knappen
   - Håll DOWN- och UP-knapparna intryckta samtidigt i fem sekunder.
   - Di F2 eller F4 börjar blinka på skärmen.
   - Med DOWN- och UP-knapparna kan du ändra hur många grader vattentemperaturen får sjunka innan värmaren startar om igen.
   - Avsluta med att trycka på POWER för att låsa valet.
6. Stäng av vattenvärmaren genom att trycka på strömbrytaren (Power) på nytt.

VARNING! Värmarenheten måste alltid skyddas från vattenstänk. Observera detta i såväl installationsskedet som under driften!

OBSERVERA! Värmarenhetens driftspänning är 230 V~, 50 Hz. Det åligger användarens ansvar att ansluta enheten till ett elnät med driftspänning som uppfyller kraven.

OBSERVERA! Värmaren får inte stängas av genom att dra loss strömkabelkontakten från uttaget.

OBSERVERA! Värmaren måste alltid stängas av innan bränsle fylls på.

TIPS: Det är endast tillåtet att använda biodiesel, diesel eller lätt brännolja av hög kvalitet i värmaren. e alltid till att transportkärlen som används vid påfyllning av värmaren är rena. Orenheter i transportkärl och användning av annat än lätt brännolja eller diesel kan leda till funktionsstörningar eller överdriven bildning av sot.

TIPS: Vid hantering av bränsle måste man följa säkerhetsanvisningarna som givits om den.

VATTENCIRKULATIONSPUMP

Om man har skaffat en cirkulationsvattenpump till Rexener-vattenvärmaren, är den alltid påslagen när värmarens brännare är på. När värmaren stängs av, stängs också cirkulationsvattenpumpen av. För att fungera behöver vattenvärmaren en cirkulationsvattenpump.

Rekommenderade egenskaper för vattencirkulationspumpen

- Driftspänning 230 V~, 50 Hz
- Flödeshastighet 6100 L/h 6 m.c.H2O
- Högsta flödeshastighet 9,6 m.c.H2O
- Lägsta flödeshastighe 2 m.c.H2O

SYSTEM FÖR ÖVERHETTNINGSSKYDD

Systemet för överhettningsskydd är ett tvåstegssystem. Varningslampan för överhettning tänds när temperaturen på vattnet som ska värmas upp överstiger 50 °C eller om överhettningsgivaren i värmaren överstiger 75 °C. Samtidigt släcks värmarens brännare.

När vattnet som ska värmas upp överstiger 50 °C, släcker systemet för överhettningsskydd brännaren och tänder varningslampan. När temperaturen på vattnet sjunker, nollställs systemet automatiskt och driften av värmaren kan fortsätta.

När temperaturen på vattnet i värmaren överstiger 75 °C, släcker systemet för överhettningsskydd brännaren och tänder varningslampan. I det här fallet måste man utreda huruvida överhettningen har orsakats av fel i värmaren eller vattencirkulationen (stopp i rören etc.).

DAGLIGA INSPEKTIONSPUNKTER

Kontrollera mängden bränsle samt bränsleslangens kopplingar för att upptäcka eventuellt läckage. Åtgärda fel omedelbart.
Kontrollera avgasrörets fäste samt att kopplingarna är täta. Putsa bort sot och annat smuts med en mjuk duk.
Kontrollera läckage i vattencirkulationens slangkopplingar. Åtgärda fel omedelbart.
När du startar värmaren, ska du kontrollera brännarens funktion och rökbildningen. Om det kommer ut svart rök ur avgasröret, fungerar inte oljebrännaren som den ska. Kontakta importören för att utreda felet.

RENGÖRING OCH UNDERHÅLL

Rengöring och underhåll bör utföras regelbundet av en kvalificerad person.

Rengör vattenvärmaren

- Vattenvärmarens ytdelar och avgasrör ska regelbundet torkas rena med en torr, mjuk duk. Vid behov går det är även bra att använda milda rengöringsmedel.
- Värmaren får inte rengöras under rinnande vatten eller med högtryckstvätt. Vatten som kommer in i värmarens inre delar kan orsaka funktionsstörningar och elstötar.

Rengöring av flamvakten

- Om flamvaktens givardel är täckt av sot eller annat smuts, minskar värmarens effekt och den kan sluta fungera helt och hållet. För att undvika driftstörningar ska flamvakten kontrolleras regelbundet och rengöras vid behov.
- Lossa flamvakten från brännaren genom att dra den utåt. Flamvakten är installerad i den nedre delen av brännaren.
- Rengör flamvaktens givardel med en mjuk, ren duk.
- Sätt tillbaka flamvakten noggrant på plats. I flamvaktens ram finns en upphöjning (A), som ska snäppa tätt på plats.
- Om flamvakten är mycket sotig, kan även värmaren vara i behov av sotning.

Sotning

Rexener PR-200 måste sotas lite då och då. Sotningen får endast utföras av importörens underhållsservice. Värmaren bör sotas åtminstone om den ryker när den är igång.

ÅRLIGT UNDERHÅLL

- Vi rekommenderar årligt underhåll för vattenvärmaren. Det innefattar byte av oljefilter, munstycke och tätning samt allmän rengöring och kontroll av vattenvärmaren.

- Reservdelarna som behövs vid det årliga underhållet ingår i ett underhållspaket som säljs separat. Kontrollera att du använder ett underhållspaket som är kompatibelt med vattenvärmaren.

- Årsunderhållet finns även tillgängligt som avgiftsbelagd helhetstjänst.

- Årsunderhållet är en obligatorisk åtgärd för att behålla tre års garanti på vattenvärmaren.

PROBLEMSITUATIONER

Om enhetens säkerhetsanordningar upptäcker ett fel, visas texten Err på skärmen och samtidigt tänds någon av varningslamporna.

Värmarenhetens brännare har slocknat, varningslampan misfire är tänd.
Troligtvis får brännaren inte bränsle. Också flamvakten eller munstycket kan ha blivit sotigt eller oxiderats på grund av dålig bränning. Bränslet kan vara av dålig kvalitet.

1. Kontrollera bränslets kvalitet, mängd och fyll på vid behov.
2. Provstarta värmarenheten.
3. Kontrollera bränslefiltret samt munstycket och byt ut det vid behov.
4. Om det finns något obehörigt ämne i bränsletanken som genast täpper igen filtret, ska du tömma bränsletanken och skölja den med rent bränsle tills det överflödiga ämnet kommer ut.
5. Vid behov kan du kontakta importören för att låta rengöra tanken.
6. Om bränsletanken innehåller vatten, ska du tömma den och om vattnet inte leds bort kan du köpa en ny tank.
7. Kontrollera skicket på flamvakten. Anvisningar för kontroll och rengöring finns på sidan -.
8. Starta värmarenheten.
9. Om värmeenheten inte startar, ta kontakt med importören.

Råd och anvisningar för problemsituationer
Om värmarenhetens säkerhetsanordningar stänger av enheten, ska du ta reda på orsaken till felet (felen) som orsakar avstängningen och omedelbart åtgärda samtliga fel som säkerhetssystemet har upptäckt och feldiagnostiken uppger.
Försök att stänga av och starta om enheten igen.
Vid behov kan du kontakta importören.
När feldiagnostikskärmen försvinner, slutar också enhetens varningsljud att låta.

Felkoder
- ER1 -> Kontrollera om flamvakten är sotig eller defekt.
- ER2 -> Fel som orsakas av temperaturgivaren.
- ER3 -> Vattennivån är för låg eller så förekommer det luftfickor i vattenbehållaren.

Reparera värmaren
- Om vanliga underhållsdelar i Rexener vattenvärmare behöver bytas ut ska du kontakta importören.
- Utför periodiskt underhåll för värmaren minst en gång per år. Periodiskt underhåll kan utföras av importörens underhållstjänst eller så kan du utföra den själv med hjälp av den underhållsserie som du kan köpa av importören.
- En felaktig reparation kan leda till att värmeanordningen skadas allvarligt.

KARTLÄGGNING OCH ÅRGÄRDANDE AV DRIFTSTÖRNINGAR

Om värmarenheten inte fungerar, kontrollera följande punkter

- Är strömmen påslagen?
- Finns det tillräckligt med bränsle?
- Cirkulerar vattnet i systemet?

BESKRIVNING AV FELET		MÖJLIG ORSAK	KORRIGERANDE ÅTGÄRD
ENHETEN STARTAR INTE	Det kommer ingen ström till enheten, inte en enda indikatorlampa är tänd.	Kontakten är inte ansluten.	Anslut strömkabelkontakten till ett uttag.
		Det finns ingen ström i elnätet.	Kontrollera elnätets funktion och säkringarna för utrymmet som värms upp.
		Bränd säkring.	Byt säakring.
	Strömbrytarens (Power) indikatorlampa är tänd men värmaren fungerar inte.	Temperaturen på vattnet är högre än den inställda måltemperaturen.	Reglera måltemperaturen högre eller vänta tills vattnet har svalnat.
	Varningslampan MISFIRE eller ERR, ER1, ER2 eller ER3 lyser.	Bränslet är slut.	Fyll på bränsle och lufta bränslesystemet vid behov.
		Bränslet har stelnat.	Fyll på med bränsle som är mer köldtåligt.
		Bränslefiltret är igensatt.	Byt bränslefilter.
		Luft i bränslepumpen.	Avlufta bränslesystemet (se anvisningar på sidan -)
	Varningslampan OVERHEAT (överhettning) lyser	Funktionen för att förhindra överhettning har aktiverats.	Låt vattnet svalna. Avlägsna igensättningarna i vattencirkulationen, kvittera överhettningsgivaren (anvisningar på sidan --).
		Temperaturgivaren har gått sönder.	Kontakta importören för att låta reparera givaren eller pumpen.
		Cirkulationsvattenpumpen har gått sönder.	
		Brännaren har gått sönder.	Kontakta importören för att låta reparera brännaren.

BESKRIVNING AV FELET		MÖJLIG ORSAK	KORRIGERANDE ÅTGÄRD
BRÄNNAREN LÅTER MYCKET		Bränslefiltret är igensatt.	Rengör filtret eller byt ut det mot ett nytt. Anvisningar på sidan --.
	Bränslepumpen låter mycket i driften.	Luft i bränslesystemet.	Avlufta bränslesystemet. Anvisningar på sidan --.
		Brännaren har gått sönder.	Kontakta importören.
VÄRMAREN STÄNGS AV KORT EFTER ATT DEN HAR STARTATS	Brännarens fläkt startar, men brännaren tänds inte.	Fel bränslekvalitet.	Töm bränsletanken och fyll den med diesel- eller brännolja av hög kvalitet.
	ERR / Misfire	Vatten eller andra orenheter i bränslet.	
	ERR / Misfire	Flamvakten är i fel position.	Installera flamvakten noggrant i rätt position.
	ERR / Misfire	Smutsig flamvakt.	Rengör flamvakten.
	ERR" / Misfire	Luft i bränslesystemet.	Avlufta bränslesystemet. Anvisningar på sidan --.
BRÄNNAREN RYKER OCH BLIR SOTIG		Fel bränslekvalitet.	Töm bränsletanken och fyll på den med diesel eller bränsle av vinterkvalitet.
		Vatten eller andra orenheter i bränslet.	
	Brännaren får för lite luft.	Sugkanalen är igensatt eller skadad.	Kontrollera sugkanalen. Kontakta importören.
	Avgasröret är igensatt.	Avgaserna kan flöda åt fel håll.	Rengör avgasröret noggrant eller byt ut det mot ett nytt.
		Brännaren har gått sönder.	Kontakta importören för att låta reparera brännaren.
		Förbränningsrummet sotigt.	Kontakta importören för att låta sota brännaren.
VATTNET VÄRMS INTE UPP ELLER CIRKULERAR INTE	Värmaren fungerar, men vattnet blir inte varmt.	Måltemperaturen inställd för lågt	Reglera måltemperaturen till den önskade.
		Luft i vattenrörsystemet.	Säkerställ en tillräcklig mängd vatten coh att cirkulationsvattenpumpen fungerar.
		Cirkulationsvattenpumpen är sönder.	
	Cirkulationsvattenpumpen later hogt.	Luft i vattenrörsystemet.	Säkerställ en tillräcklig mängd vatten coh att cirkulationsvattenpumpen fungerar.
		Cirkulationsvattenpumpen är sönder.	Kontakta auktoriserad importör för att låta reparera cirkulationspumpen.

PRODUKTSPECIFIKATION

Produktnamn	REXENER-vattenvärmare
Modellnamn	REXENER PR200
Värmeeffekt	18,5 kW
Hyötysuhde	96 %
Bränsleförbrukning	1,94 L/h
Bränsle	Diesel, biodiesel, brännolja
Brännartyp	Vapenoljor
Användning	För uppvärmning av badtunnor och pooler
Vattentankens kapacitet	17,1 liter
Maximalt drifttryck	1,7 bar (167 kPa)
Effekt	230 V~, 50 Hz
Nominell strömförbrukning	80 W
IP-klass	IP 33
Mått (B x D x H)	320 x 580 x 839 mm
Vikt	38 kg
Gängstorlek för vattenutgång	1,5 tum
Gängstorlek för vatteningång	inre diameter 45 mm, yttre diameter 52 mm, 40 A
Avgasrörets diameter (Ø)	75 mm
Säkerhetsanordningar	Två systemen för överhettningsskydd, flamvakten och den automatiska släckningen och övervakningen av vattennivån.
Den nominella värmeeffektiviteten mäts vid en utloppstemperatur om 40 oC och en returtemperatur om 25 oC.	

TEKNISK INFORMATION

EN 303-1 7.2		
Den nödvändiga sugkraften i mbar		0,04 mbar
Motstånds- och förbränningskammartryck på gassidan för pannor som drivs med positivt tryck i mbar		0,14 mbar
Rökgastemperatur vid utlopp i oC		140 °C
Massaflöde för rökgas vid utlopp i kg/s		0,0088 kg/s
Utsläpp av kväveoxider NOx i mg/kWh		119 mg/kWh
Utloppsrökgasanslutningens diameter i mm		75 mm
Vattentäthet i mbar		20 K - 60 mbar, 10 K - 80 mbar
Maximal värmetillförsel i kW		19,6 kW
Nominell värmeeffekt eller uteffektområdet i kW		18,5 kW
30 % nominell värmeeffekt i kW		5,6 kW
Nyttoverkningsgrad vid nominell värmeeffekt och höga temperaturer i %		96 %
Nyttoverkningsgrad vid 30 % av nominell värmeeffekt och höga temperaturer i %		98 %
Standby värmeförlust i kW		0,089 kW
Tillsatselförbrukning vids	Starttändning	75 W
	I förbränningsläge	40 W
	I standbyläge	6 W
Pannans gasvolym i		0,023
Intervall för temperaturreglering i		0 ~ 45 °C
Forcerat avgasflöde av förbränningskammartyp		Forcerat avgasflöde
Förbränningskammarens mått och volym		0,015
Direkt flamdrift eller flamåterföring		Direkt flamdrift
Direkt flamma av panntyp:		PÅ/AV, modulerande, PÅ/AV i flera steg

REX NORDIC
rexnordic.com

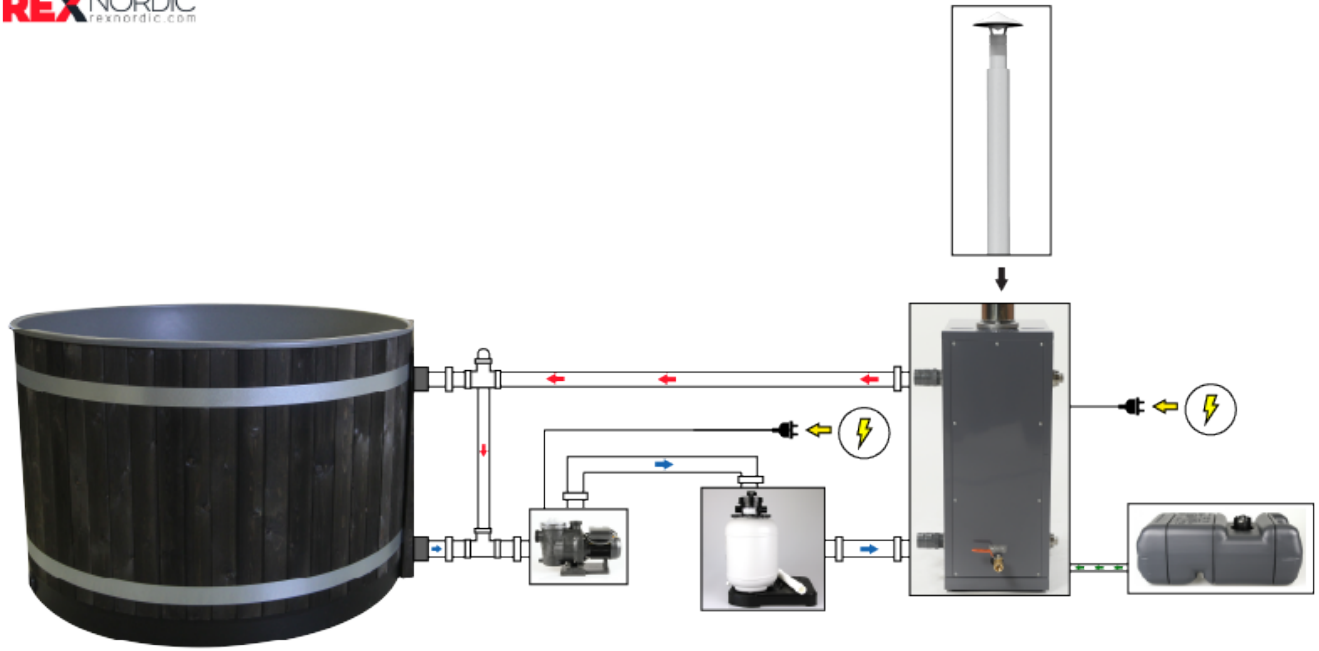

REX NORDIC
rexnordic.com

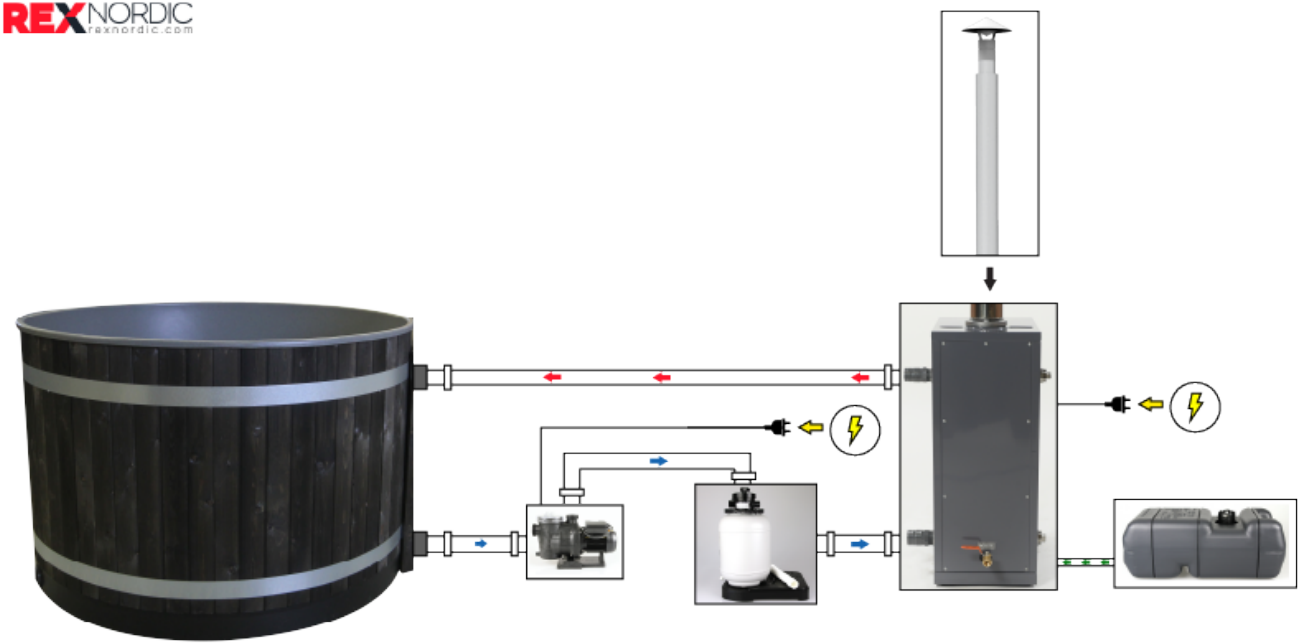

GARANTI FÖR REXENER PR200 VATTENVÄRMARE

Garantin tillhandahålls av
Rex Nordic AB (559166-4718)
Platensgatan 20
591 35 Motala, SWEDEN

1. Allmän beskrivning
Rex Nordic lämnar garanti till konsumenter som har köpt en importerad produkt antingen direkt av importören eller av en återförsäljare. Konsumentens rättigheter under garantiperioden bestäms av gällande bestämmelser i det land där garanti- eller garantiserviceanspråket gjorts gällande. Den här garantin är en frivillig garanti från tillverkaren som ger konsumenter ytterligare rättigheter utöver deras rättighet under nationell konsumentlagstiftning och ska därför inte inverka på dessa legala rättigheter. Garantin gäller förutsatt att enheten används och får underhåll enligt vad som anges i användarhandboken.

Tidsbegränsade eller tillfälliga erbjudanden är landspecifika och relaterade garantianspråk kan inte göras gällande i något annat land än det land eller de länder där erbjudandet är giltigt.

2. Garantins omfattning
Importören ska tillhandahålla de importerade produkterna med en garanti för material- och tillverkningsfel enligt dessa garantivillkor. Tillhandahållaren av garantin ansvarar för att enhetens användbarhet och kvalitet bibehålls under garantiperioden. I annat fall har enheten en defekt.

En defekt avser en av en expert fastställd avvikelse från normal kvalitet hos importörens produkter eller de relaterade vägledningsvärden som tillverkaren tillhandahåller med hänsyn till enhetens ålder och under hur lång tid den har använts. Till exempel ska tillverknings- och konstruktionsdefekter och andra defekter och brister som påverkar enhetens användbarhet under garantiperioden betraktas som defekter som omfattas av garantin.

Den som tillhandahåller garantin ansvarar emellertid inte för defekter om ett rimligt argument kan framläggas att avvikelsen från enhetens normala kvalitet eller användbarhet beror på en orsak som är relaterad till den som har köpt enheten. Orsaken kan exempelvis vara hantering av enheten strid med underhållsanvisningarna, felaktig användning, underlåtenhet att utföra underhåll enligt underhållsschemat från tillverkaren eller ofullständigt underhåll. Garantibegränsningarna beskrivs mer ingående i avsnitt 6.

Garantin gäller endast produkter från Rex Nordic Oy som har importerats av Rex Nordic Oy och som säljs av en officiell återförsäljare till dem.
Endast återförsäljare som har auktoriserats av Rex Nordic Oy har rätt att tillämpa och marknadsföra den treåriga garantin.

3. Garantins start och varaktighet
Garantiperioden börjar det datum då produkten köps. Ett kvitto eller liknande bevis på produktköpet måste behållas och kunna uppvisas i garantirelaterade ärenden för att bekräfta garantins giltighet.

Importören ger en 12 månaders produktgaranti med start från det datum då produkten köps. I samband med särskilt nämnda och marknadsförda produkter kan garantin utökas på rexnordic.com genom akti-

vering av en tvåårig ytterligare garanti inom fyra veckor från inköpsdatumet.

Efter att denna ytterligare garanti har registrerats ska den maximala garantiperioden för produkten uppgå till totalt tre år. Mer information om garantiperioderna för olika produkter finns på rexnordic.com.

4. Arbete som ingår i garantins omfattning

Om enheten skickas in för garantiunderhåll inom den utökade garantiperioden måste kvittot och garantiintyget (eller ett tillförlitligt klargörande av inköpsdatumet) för den utökade garantin bifogas. Baserat på garantin ska reparation av defekten som omfattas av garantin under garantiperioden utföras utan kostnad under normal arbetstid enligt vad som anges av Rex Nordic Oy.

Kunden betalar eventuella kostnader i samband med frakt av enheten för garantiunderhåll eller garantireparation. Behåll originalförpackningen för att underlätta transport. Kostnader i samband med retur av produkten till kunden efter garantiunderhåll eller garantiservice betalas av återförsäljaren/importören om enheten omfattades av sådan garanti. Kunden måste betala samtliga underhållskostnader inklusive fraktkostnader om defekten hos eller reparationen av produkten inte omfattas av garantin.

Om produkten eller delar av den byts ut som en del av rättigheterna inom ramen för dessa garantivillkor blir den nya delen kundens egendom och den gamla utbytta delen blir importörens egendom.

5. Garanti för en reparerad produkt

Garantin för en enhet som har reparerats eller bytts ut under garantin fortsätter att gälla till slutet av den ursprungliga garantiperioden.

6. Garantibegränsningar

A. Reparation av en defekt som beror på normalt slitage eller olämplig användning, bristande eller felaktigt underhåll som utförts av någon annan än importören eller användningsförhållanden som avviker från dimensioneringen eller val av en produkt från kundens sida som är olämplig eller felaktigt dimensionerad för användning eller för en viss tillämpning. Anvisningar om årligt underhåll finns i användarhandboken som medföljer produkten och är även tillgängliga online på rexnordic.com

B. Användning av produkten i utrymmen som är oförenliga med informationen i användarhandboken och/eller problem som orsakats av omständigheterna. Kontrollera alltid de nödvändiga tekniska specifikationerna i produkthandboken

C. Otillräcklig ventilation (produkter kräver tillräcklig ventilation för att fungera)

D.. Kompensation för direkt eller indirekt skada som orsakats av en defekt enhet

E. Reparation av en defekt om en tredje part har modifierat eller reparerat enheten

F. Reparation eller byte av delar på grund av slitage utan någon specifikt gällande garanti

Om det visar sig under en garantireparation att den defekt eller möjliga defekt har orsakats av någon av förutnämnda faktorer ska importören ha rätt att fakturera kunden för eventuella arbets- och materialkostnader arbetet ger upphov till. Importören ska informera kunden om denna situation uppstår varvid kunden har möjlighet att välja att inte reparerar defekter som inte omfattas av garantin. I ovan beskrivna situation ansvarar kunden för att betala fraktkostnaderna för återsändning av produkten. Produkten kan även utan extra kostnad hämtas från importörens underhållsverkstad dit produkten har skickats.

En defekt ska rapporteras inom 60 dagar från den tag den upptäcktes eller den dag då den borde ha upptäckts för att det ska betraktas som en rimlig tidsperiod. I händelse av en defekt måste kunden dock alltid agera på ett sätt som säkerställer att skadan inte blir värre på grund av kundens åtgärder eller underlåtenheter. När ägaren rapporterar en defekt måste ett garantiintyg eller annat tillförlitligt klargörande uppvisas som anger var och när enheten köptes.

Vid uppskattning av en rimlig reparationstid ska hänsyn tas till graden av defekt under beaktande av enhetens säkerhet och tillförlitlighet, svårigheten att lokalisera defekten, reparationens omfattning och tillgången på reservdelar.

När det gäller programvara ska tillverkarens licens och användarvillkor beaktas.

7. Göra ett garantianspråk

Du kan göra en reklamation via rexnordic.com samt via telefon (under kontorstid) eller e-post till Rex Nordics kundtjänst. Aktuell kontaktinformation till kundtjänst finns på rexnordic.com.

Om du köpte produkten från en officiell återförsäljare till Rex Nordic Oy kan du välja att kontakta återförsäljaren

8. Garantiservice och alternativ

Det mest lämpliga garantiservicealternativet kan fastställas genom kontakt med importören. Utifrån nedanstående alternativ fastställer Rex Nordic vilket eller vilka alternativ som ska användas:

A. En auktoriserad servicetekniker skickas ut för att utföra garantiservicearbetet.
B. Kunden skickar in produkten per post för garantiservice. Rex Nordic betalar fraktkostnaden i båda riktningar om garantivillkoren är uppfyllda.
C. Kunden lämnar in produkten till en auktoriserad återförsäljare och återförsäljaren skickar pro dukten till Rex Nordic.
D. Kunden lämnar in produkten direkt till ett serviceställe som anges av Rex Nordic. Kunden står för de kostnader det gör upphov till.
E. Rex Nordic skickar reservdelar som enkelt kan bytas per post till kunden som själv byter dem.

Vi ansvarar varken direkt eller indirekt för eventuella arbetsrelaterade kostnader. Kontakta Rex Nordics underhållsavdelning om du behöver vägledning eller information. Aktuell kontaktinformation finns på rexnordic.com.

9. Friskrivning

Den här garantin ska tolkas enligt lagstiftningen i det land där den av Rex Nordic Oy importerade produkten har sålts.
I den utsträckning lokal lagstiftning tillåter ska Rex Nordic inte bära något ansvar för eventuella driftrelaterade defekter, fel, förlust eller annan indirekt skada på produkten som beror på felanvändning av produkten, oförmåga att använda den eller överträdelse av den direkta eller indirekta garantin.

UNDERHÅLL OCH RENGÖRING

Värmare modell:

Serienummer:

Datum:

Underhåll utfört av:

Underhåll utfört:

Datum:

Underhåll utfört av:

Underhåll utfört:

Datum:

Underhåll utfört av:

Underhåll utfört:

Datum:

Underhåll utfört av:

Underhåll utfört:

Datum:

Underhåll utfört av:

Underhåll utfört:

Datum:

Underhåll utfört av:

Underhåll utfört:

Datum:

Underhåll utfört av:

Underhåll utfört:

Datum:

Underhåll utfört av:

Underhåll utfört:

Datum:

Underhåll utfört av:

Underhåll utfört:

REXENER

REX NORDIC
rexnordic.com

WE ARE HERE FOR YOU!

UK

013 553 773 70
info@rexnordic.com

FINLAND

040 180 11 11
info@rexnordic.com

SWEDEN

072 200 22 22
info@rexnordic.com

NORWAY

4000 66 16
norge@rexnordic.com

EUROPE

+358 40 180 11 11
info@rexnordic.com

HEPHZIBAH CO., LTD.

MANUFACTURER : HEPHZIBAH CO.,LTD

(Juan-dong) 86, Gilpa-ro
71beon-gil, Michuhol-gu,
Incheon, Korea
Puh : +82-32-509-5834
Faksi : +82-32-502-5519
Sähköposti: sales@hdtek.com

DISTRIBUTOR : Rex Nordic Oy